7116600-006_[2012]

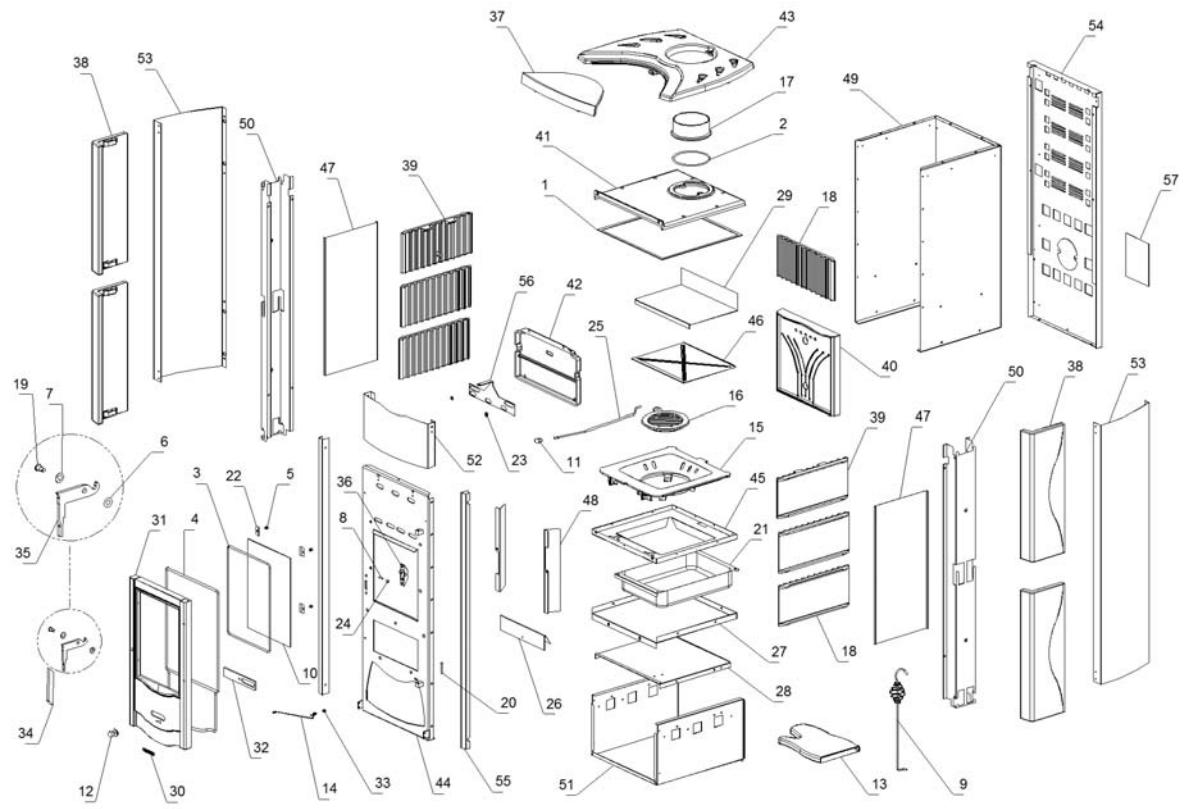

www.pieces-de-poele.com

	Code	Description	Quantité dessin
1	0005003	TRADUCTION NON DISPONIBLE	1
2	0005005	TRADUCTION NON DISPONIBLE	1
3	0005005	TRADUCTION NON DISPONIBLE	1
4	0005007	TRADUCTION NON DISPONIBLE	1
5	0060215	TRADUCTION NON DISPONIBLE	1
6	0060802	TRADUCTION NON DISPONIBLE	1
7	0060803	TRADUCTION NON DISPONIBLE	1
8	0063114	TRADUCTION NON DISPONIBLE	1
9	1024019	TRADUCTION NON DISPONIBLE	1
10	1024357	TRADUCTION NON DISPONIBLE	1
11	1031026	TRADUCTION NON DISPONIBLE	1
12	1031028	TRADUCTION NON DISPONIBLE	1
13	1121298	TRADUCTION NON DISPONIBLE	1
14	1121660	TRADUCTION NON DISPONIBLE	1
15	1130072	TRADUCTION NON DISPONIBLE	1
16	1130077	TRADUCTION NON DISPONIBLE	1
17	1130090	TRADUCTION NON DISPONIBLE	1
18	1130199	TRADUCTION NON DISPONIBLE	5
19	1131008	TRADUCTION NON DISPONIBLE	1
20	1131009	TRADUCTION NON DISPONIBLE	1
21	1151008	TRADUCTION NON DISPONIBLE	1
22	1152039	TRADUCTION NON DISPONIBLE	1
23	1321007	TRADUCTION NON DISPONIBLE	1
24	1621401	TRADUCTION NON DISPONIBLE	1
25	1621402	TRADUCTION NON DISPONIBLE	1
26	1651403	TRADUCTION NON DISPONIBLE	1
27	1651405	TRADUCTION NON DISPONIBLE	1
28	1651406	TRADUCTION NON DISPONIBLE	1
29	1651419	TRADUCTION NON DISPONIBLE	1
30	6090700	TRADUCTION NON DISPONIBLE	1
31	7036050	TRADUCTION NON DISPONIBLE	1
32	7055003	TRADUCTION NON DISPONIBLE	1
33	7122002	TRADUCTION NON DISPONIBLE	1
34	7122263	TRADUCTION NON DISPONIBLE	1
35	7122264	TRADUCTION NON DISPONIBLE	1
36	7126654	TRADUCTION NON DISPONIBLE	1
37	7126680	TRADUCTION NON DISPONIBLE	1
38	7126690	TRADUCTION NON DISPONIBLE	1
39	7131004	TRADUCTION NON DISPONIBLE	2
40	7131005	TRADUCTION NON DISPONIBLE	1
41	7136651	TRADUCTION NON DISPONIBLE	1
42	7136652	TRADUCTION NON DISPONIBLE	1
43	7136680	TRADUCTION NON DISPONIBLE	1
44	7146680	TRADUCTION NON DISPONIBLE	1
45	7151002	TRADUCTION NON DISPONIBLE	1
46	7151014	TRADUCTION NON DISPONIBLE	1
47	7151028	TRADUCTION NON DISPONIBLE	1
48	7156605	TRADUCTION NON DISPONIBLE	2
49	7156651	TRADUCTION NON DISPONIBLE	1
50	7156657	TRADUCTION NON DISPONIBLE	1
51	7156682	TRADUCTION NON DISPONIBLE	1
52	7156683	TRADUCTION NON DISPONIBLE	1
53	7156684	TRADUCTION NON DISPONIBLE	2
54	7156685	TRADUCTION NON DISPONIBLE	1
55	7156688	TRADUCTION NON DISPONIBLE	1
56	7156689	TRADUCTION NON DISPONIBLE	1
57	7196600	TRADUCTION NON DISPONIBLE	1