7116145-002_[2011]

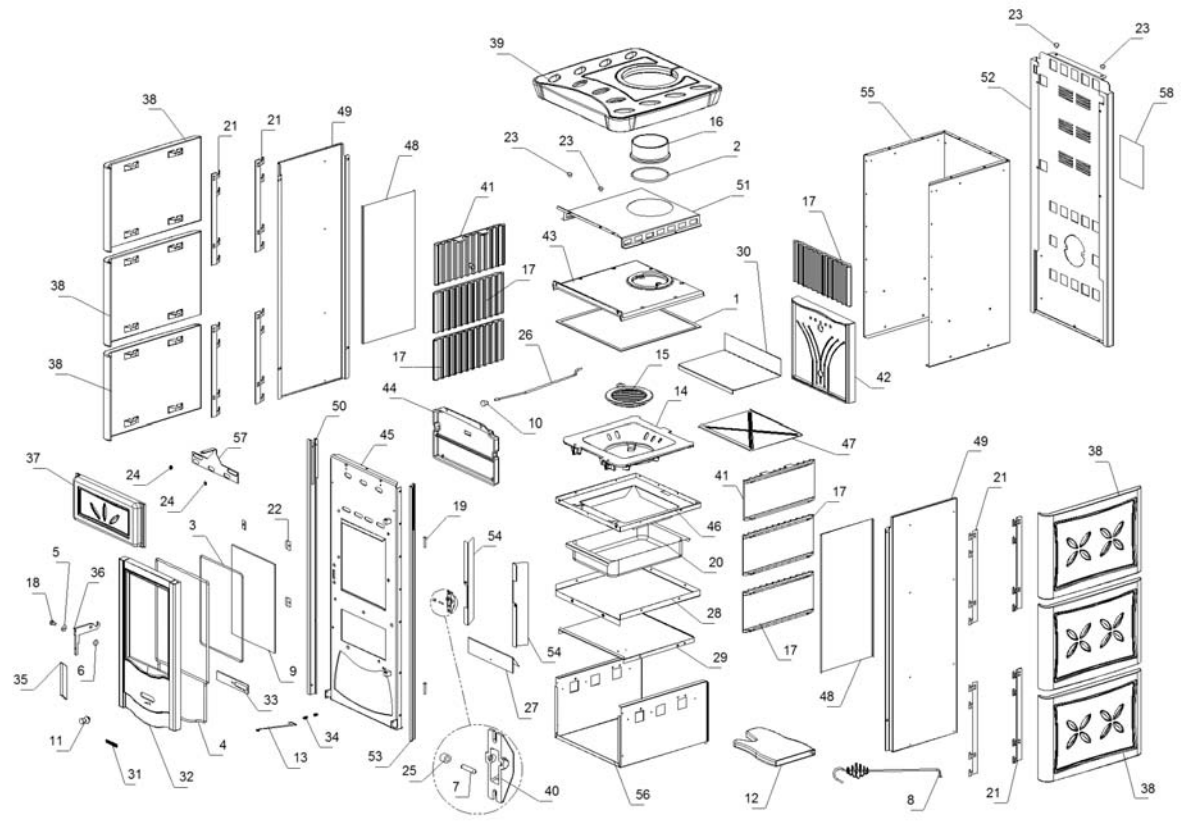

	Code	Description	Quantité dessin
1	0005003	TRADUCTION NON DISPONIBLE	1
2	0005005	TRADUCTION NON DISPONIBLE	1
3	0005005	TRADUCTION NON DISPONIBLE	1
4	0005007	TRADUCTION NON DISPONIBLE	1
5	0060802	TRADUCTION NON DISPONIBLE	1
6	0060803	TRADUCTION NON DISPONIBLE	1
7	0063114	TRADUCTION NON DISPONIBLE	1
8	1024019	TRADUCTION NON DISPONIBLE	1
9	1024357	TRADUCTION NON DISPONIBLE	1
10	1031026	TRADUCTION NON DISPONIBLE	1
11	1031028	TRADUCTION NON DISPONIBLE	1
12	1121298	TRADUCTION NON DISPONIBLE	1
13	1121660	TRADUCTION NON DISPONIBLE	1
14	1130072	TRADUCTION NON DISPONIBLE	1
15	1130077	TRADUCTION NON DISPONIBLE	1
16	1130090	TRADUCTION NON DISPONIBLE	1
17	1130199	TRADUCTION NON DISPONIBLE	5
18	1131008	TRADUCTION NON DISPONIBLE	1
19	1131009	TRADUCTION NON DISPONIBLE	2
20	1151008	TRADUCTION NON DISPONIBLE	1
21	1151308	TRADUCTION NON DISPONIBLE	8
22	1152039	TRADUCTION NON DISPONIBLE	4
23	1220049	TRADUCTION NON DISPONIBLE	4
24	1321007	TRADUCTION NON DISPONIBLE	2
25	1621401	TRADUCTION NON DISPONIBLE	1
26	1621402	TRADUCTION NON DISPONIBLE	1
27	1651403	TRADUCTION NON DISPONIBLE	1
28	1651405	TRADUCTION NON DISPONIBLE	1
29	1651406	TRADUCTION NON DISPONIBLE	1
30	1651419	TRADUCTION NON DISPONIBLE	1
31	6090700	TRADUCTION NON DISPONIBLE	1
32	7036050	TRADUCTION NON DISPONIBLE	1
33	7055003	TRADUCTION NON DISPONIBLE	1
34	7122002	TRADUCTION NON DISPONIBLE	1
35	7122263	TRADUCTION NON DISPONIBLE	1
36	7122264	TRADUCTION NON DISPONIBLE	1
37	7126145	TRADUCTION NON DISPONIBLE	1
38	7126155	TRADUCTION NON DISPONIBLE	6
39	7126165	TRADUCTION NON DISPONIBLE	1
40	7126654	TRADUCTION NON DISPONIBLE	1
41	7131004	TRADUCTION NON DISPONIBLE	2
42	7131005	TRADUCTION NON DISPONIBLE	1
43	7136651	TRADUCTION NON DISPONIBLE	1
44	7136652	TRADUCTION NON DISPONIBLE	1
45	7146680	TRADUCTION NON DISPONIBLE	1
46	7151002	TRADUCTION NON DISPONIBLE	1
47	7151014	TRADUCTION NON DISPONIBLE	1
48	7151028	TRADUCTION NON DISPONIBLE	2
49	7156148	TRADUCTION NON DISPONIBLE	2
50	7156190	TRADUCTION NON DISPONIBLE	1
51	7156191	TRADUCTION NON DISPONIBLE	1
52	7156192	TRADUCTION NON DISPONIBLE	1
53	7156193	TRADUCTION NON DISPONIBLE	1
54	7156605	TRADUCTION NON DISPONIBLE	2
55	7156651	TRADUCTION NON DISPONIBLE	1
56	7156682	TRADUCTION NON DISPONIBLE	1
57	7156689	TRADUCTION NON DISPONIBLE	1
58	7196140	TRADUCTION NON DISPONIBLE	1

www.pieces-de-poele.com