7113430-001_[2004]

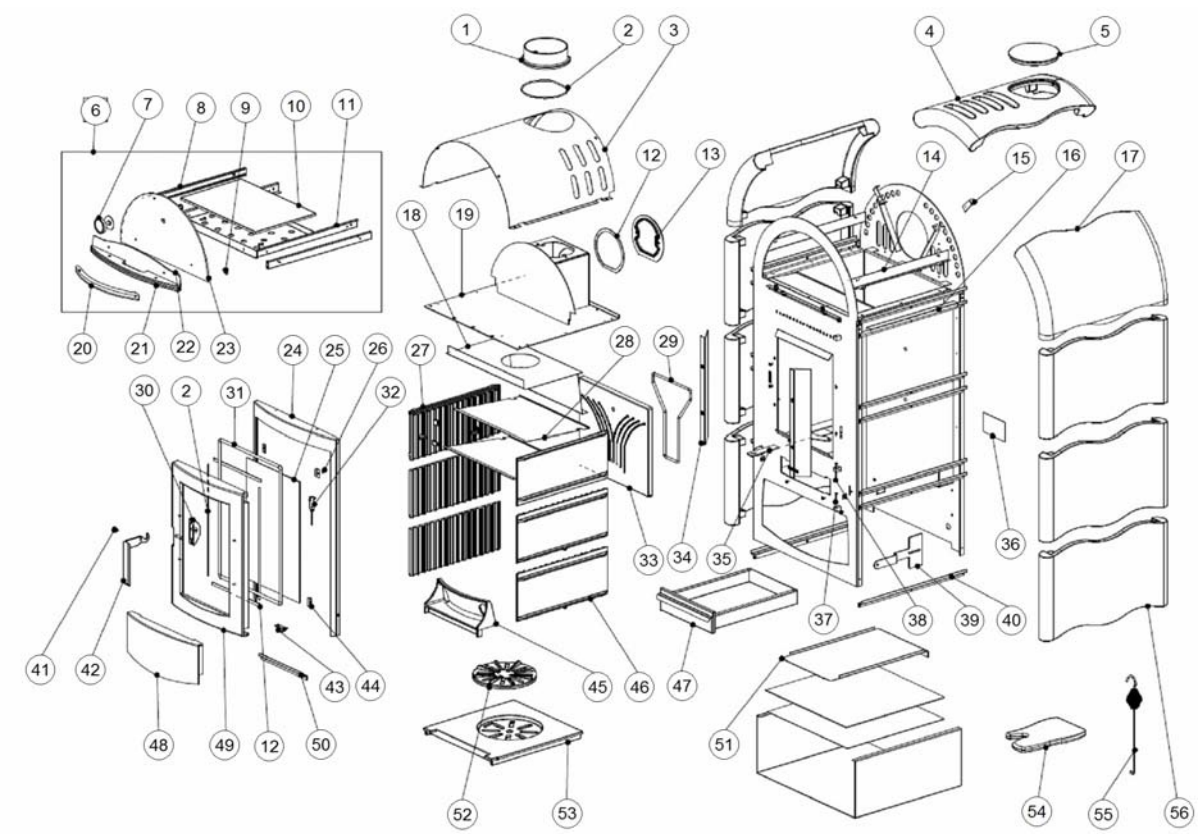

www.pieces-de-poele.com

	Code	Description	Quantité dessin
1	1130301	TRADUCTION NON DISPONIBLE	1
2	0005005	TRADUCTION NON DISPONIBLE	1,4
3	1151209	TRADUCTION NON DISPONIBLE	1
4	1121212	TRADUCTION NON DISPONIBLE	1
5	1121214	TRADUCTION NON DISPONIBLE	1
6	7143005	TRADUCTION NON DISPONIBLE	1
7	0020510	TRADUCTION NON DISPONIBLE	1
8	1321037	TRADUCTION NON DISPONIBLE	1
9	0020509	TRADUCTION NON DISPONIBLE	2
10	7153031	TRADUCTION NON DISPONIBLE	1
11	7153018	TRADUCTION NON DISPONIBLE	1
12	0005003	TRADUCTION NON DISPONIBLE	3
13	1030213	TRADUCTION NON DISPONIBLE	1
14	7153019	TRADUCTION NON DISPONIBLE	1
15	1121241	TRADUCTION NON DISPONIBLE	2
16	1151216	TRADUCTION NON DISPONIBLE	2
17	1121213	TRADUCTION NON DISPONIBLE	2
18	7153026	TRADUCTION NON DISPONIBLE	1
19	1141203	TRADUCTION NON DISPONIBLE	1
20	7025704	TRADUCTION NON DISPONIBLE	1
21	7153023	TRADUCTION NON DISPONIBLE	2
22	7153020	TRADUCTION NON DISPONIBLE	1
23	1126009	TRADUCTION NON DISPONIBLE	1
24	7153010	TRADUCTION NON DISPONIBLE	1
25	1126010	TRADUCTION NON DISPONIBLE	1
26	0060215	TRADUCTION NON DISPONIBLE	4
27	1130272	TRADUCTION NON DISPONIBLE	2
28	7153040	TRADUCTION NON DISPONIBLE	2
29	0005007	TRADUCTION NON DISPONIBLE	0,8
30	7143002	TRADUCTION NON DISPONIBLE	1
31	0005010	TRADUCTION NON DISPONIBLE	2,4
32	7143003	TRADUCTION NON DISPONIBLE	1
33	7133001	TRADUCTION NON DISPONIBLE	1
34	7153003	TRADUCTION NON DISPONIBLE	2
35	7153015	TRADUCTION NON DISPONIBLE	1
36	7193401	TRADUCTION NON DISPONIBLE	1
37	1131009	TRADUCTION NON DISPONIBLE	1
38	1131022	TRADUCTION NON DISPONIBLE	2
39	7153017	TRADUCTION NON DISPONIBLE	2
40	1121297	TRADUCTION NON DISPONIBLE	4
41	1131008	TRADUCTION NON DISPONIBLE	1
42	1126042	TRADUCTION NON DISPONIBLE	1
43	1126035	TRADUCTION NON DISPONIBLE	1
44	1152039	TRADUCTION NON DISPONIBLE	4
45	1135502	TRADUCTION NON DISPONIBLE	1
46	1130271	TRADUCTION NON DISPONIBLE	4
47	7143011	TRADUCTION NON DISPONIBLE	1
48	7153011	TRADUCTION NON DISPONIBLE	1
49	1136023	TRADUCTION NON DISPONIBLE	1
50	1126019	TRADUCTION NON DISPONIBLE	1
51	7153004	TRADUCTION NON DISPONIBLE	1
52	1135501	TRADUCTION NON DISPONIBLE	1
53	1135500	TRADUCTION NON DISPONIBLE	1
54	1121298	TRADUCTION NON DISPONIBLE	1
55	1024019	TRADUCTION NON DISPONIBLE	1
56	1121211	TRADUCTION NON DISPONIBLE	6

www.pieces-de-poele.com