7111605-002_[2011]

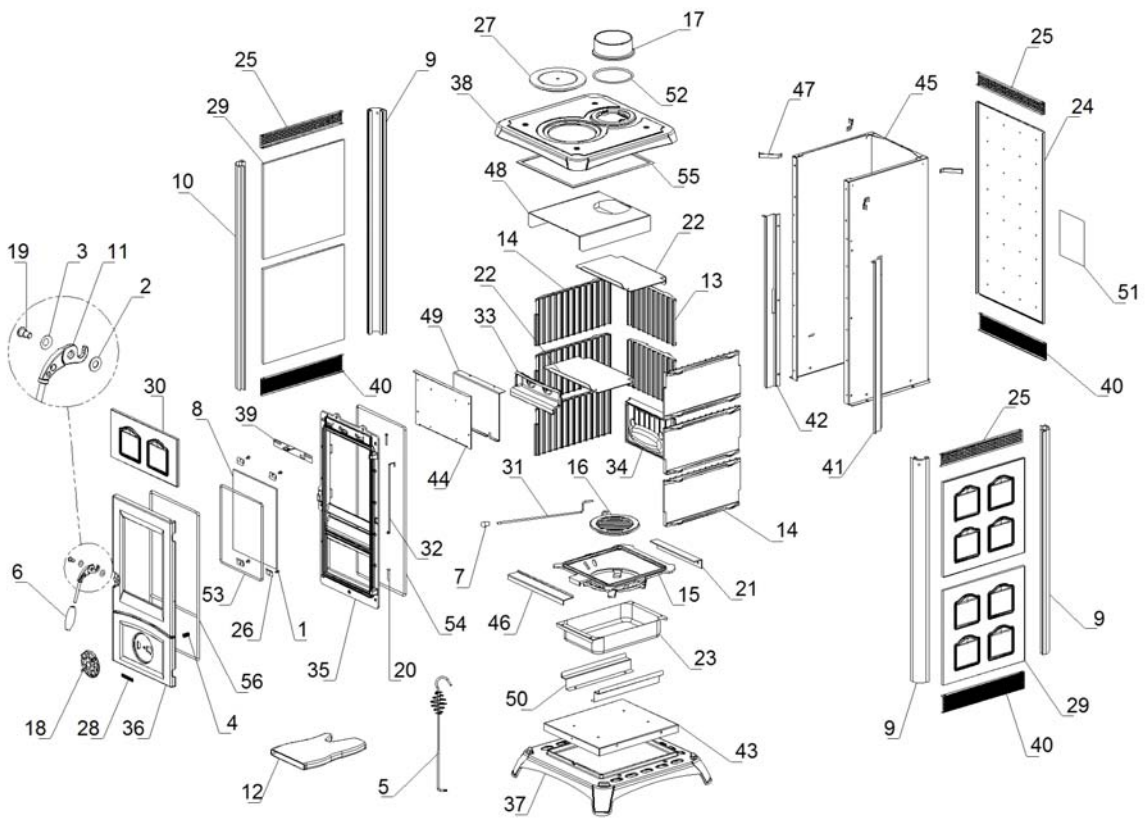

www.pieces-de-poele.com

	Code	Description	Quantité dessin
1	0060215	TRADUCTION NON DISPONIBLE	4
2	0060802	TRADUCTION NON DISPONIBLE	1
3	0060803	TRADUCTION NON DISPONIBLE	1
4	0060922	TRADUCTION NON DISPONIBLE	1
5	1024019	TRADUCTION NON DISPONIBLE	1
6	1024356	TRADUCTION NON DISPONIBLE	1
7	1031026	TRADUCTION NON DISPONIBLE	1
8	1121015	TRADUCTION NON DISPONIBLE	1
9	1121060	TRADUCTION NON DISPONIBLE	3
10	1121061	TRADUCTION NON DISPONIBLE	1
11	1121127	TRADUCTION NON DISPONIBLE	1
12	1121298	TRADUCTION NON DISPONIBLE	1
13	1130020	TRADUCTION NON DISPONIBLE	2
14	1130021	TRADUCTION NON DISPONIBLE	6
15	1130037	TRADUCTION NON DISPONIBLE	1
16	1130077	TRADUCTION NON DISPONIBLE	1
17	1130090	TRADUCTION NON DISPONIBLE	1
18	1130276	TRADUCTION NON DISPONIBLE	1
19	1131008	TRADUCTION NON DISPONIBLE	1
20	1131009	TRADUCTION NON DISPONIBLE	2
21	1150040	TRADUCTION NON DISPONIBLE	1
22	1151007	TRADUCTION NON DISPONIBLE	2
23	1151011	TRADUCTION NON DISPONIBLE	1
24	1151065	TRADUCTION NON DISPONIBLE	1
25	1151084	TRADUCTION NON DISPONIBLE	3
26	1152039	TRADUCTION NON DISPONIBLE	4
27	1130186	TRADUCTION NON DISPONIBLE	1
28	6090700	TRADUCTION NON DISPONIBLE	1
29	7121605	TRADUCTION NON DISPONIBLE	4
30	7121615	TRADUCTION NON DISPONIBLE	1
31	7121660	TRADUCTION NON DISPONIBLE	1
32	7126000	TRADUCTION NON DISPONIBLE	1
33	7131102	TRADUCTION NON DISPONIBLE	1
34	7131103	TRADUCTION NON DISPONIBLE	1
35	7131650	TRADUCTION NON DISPONIBLE	1
36	7131651	TRADUCTION NON DISPONIBLE	1
37	7131652	TRADUCTION NON DISPONIBLE	1
38	7131653	TRADUCTION NON DISPONIBLE	1
39	7150075	TRADUCTION NON DISPONIBLE	1
40	7151027	TRADUCTION NON DISPONIBLE	3
41	7151670	TRADUCTION NON DISPONIBLE	1
42	7151671	TRADUCTION NON DISPONIBLE	1
43	7151622	TRADUCTION NON DISPONIBLE	1
44	7151623	TRADUCTION NON DISPONIBLE	1
45	7151624	TRADUCTION NON DISPONIBLE	1
46	7151625	TRADUCTION NON DISPONIBLE	1
47	7151626	TRADUCTION NON DISPONIBLE	4
48	7151627	TRADUCTION NON DISPONIBLE	1
49	7151628	TRADUCTION NON DISPONIBLE	1
50	7151629	TRADUCTION NON DISPONIBLE	2
51	7191600	TRADUCTION NON DISPONIBLE	1
52	0005005	TRADUCTION NON DISPONIBLE	0,4
53	0005005	TRADUCTION NON DISPONIBLE	0,91
54	0005002	TRADUCTION NON DISPONIBLE	3,4
55	0005003	TRADUCTION NON DISPONIBLE	1,3
56	0005002	TRADUCTION NON DISPONIBLE	1

www.pieces-de-poele.com