7111452-006_[2011]

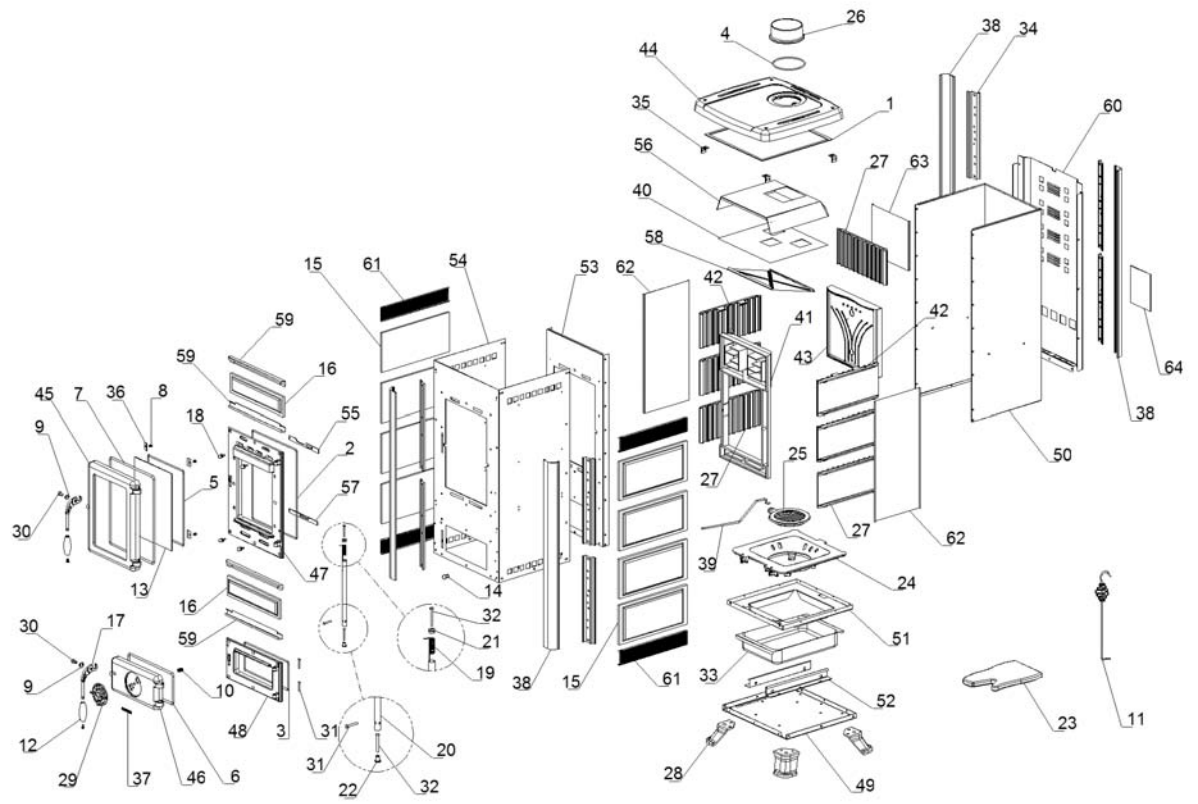

www.pieces-de-poele.com

	Code	Description	Quantité dessin
1	0005003	TRADUCTION NON DISPONIBLE	1
2	0005005	TRADUCTION NON DISPONIBLE	1
3	0005005	TRADUCTION NON DISPONIBLE	1
4	0005005	TRADUCTION NON DISPONIBLE	1
5	0005005	TRADUCTION NON DISPONIBLE	1
6	0005007	TRADUCTION NON DISPONIBLE	1
7	0005007	TRADUCTION NON DISPONIBLE	1
8	0060215	TRADUCTION NON DISPONIBLE	4
9	0060802	TRADUCTION NON DISPONIBLE	2
10	0060922	TRADUCTION NON DISPONIBLE	1
11	1024019	TRADUCTION NON DISPONIBLE	1
12	1024356	TRADUCTION NON DISPONIBLE	2
13	1024357	TRADUCTION NON DISPONIBLE	1
14	1031026	TRADUCTION NON DISPONIBLE	1
15	1120984	TRADUCTION NON DISPONIBLE	8
16	1120993	TRADUCTION NON DISPONIBLE	2
17	1121127	TRADUCTION NON DISPONIBLE	2
18	1121243	TRADUCTION NON DISPONIBLE	4
19	1121285	TRADUCTION NON DISPONIBLE	1
20	1121286	TRADUCTION NON DISPONIBLE	1
21	1121287	TRADUCTION NON DISPONIBLE	1
22	1121288	TRADUCTION NON DISPONIBLE	1
23	1121298	TRADUCTION NON DISPONIBLE	1
24	1130072	TRADUCTION NON DISPONIBLE	1
25	1130077	TRADUCTION NON DISPONIBLE	1
26	1130090	TRADUCTION NON DISPONIBLE	1
27	1130199	TRADUCTION NON DISPONIBLE	5
28	1130243	TRADUCTION NON DISPONIBLE	4
29	1130276	TRADUCTION NON DISPONIBLE	1
30	1131008	TRADUCTION NON DISPONIBLE	2
31	1131009	TRADUCTION NON DISPONIBLE	3
32	1131021	TRADUCTION NON DISPONIBLE	2
33	1151008	TRADUCTION NON DISPONIBLE	1
34	1151127	TRADUCTION NON DISPONIBLE	8
35	1151128	TRADUCTION NON DISPONIBLE	4
36	1152039	TRADUCTION NON DISPONIBLE	4
37	6090700	TRADUCTION NON DISPONIBLE	1
38	7121000	TRADUCTION NON DISPONIBLE	4
39	7121002	TRADUCTION NON DISPONIBLE	1
40	7121005	TRADUCTION NON DISPONIBLE	1
41	7131001	TRADUCTION NON DISPONIBLE	1
42	7131004	TRADUCTION NON DISPONIBLE	2
43	7131005	TRADUCTION NON DISPONIBLE	1
44	7131020	TRADUCTION NON DISPONIBLE	1
45	7131024	TRADUCTION NON DISPONIBLE	1
46	7131025	TRADUCTION NON DISPONIBLE	1
47	7131032	TRADUCTION NON DISPONIBLE	1
48	7131033	TRADUCTION NON DISPONIBLE	1
49	7151000	TRADUCTION NON DISPONIBLE	1
50	7151001	TRADUCTION NON DISPONIBLE	1
51	7151002	TRADUCTION NON DISPONIBLE	1
52	7151003	TRADUCTION NON DISPONIBLE	2
53	7151004	TRADUCTION NON DISPONIBLE	1
54	7151005	TRADUCTION NON DISPONIBLE	1
55	7151009	TRADUCTION NON DISPONIBLE	1
56	7151010	TRADUCTION NON DISPONIBLE	1
57	7151012	TRADUCTION NON DISPONIBLE	1
58	7151014	TRADUCTION NON DISPONIBLE	1
59	7151015	TRADUCTION NON DISPONIBLE	4
60	7151026	TRADUCTION NON DISPONIBLE	1
61	7151027	TRADUCTION NON DISPONIBLE	4
62	7151028	TRADUCTION NON DISPONIBLE	2
63	7151029	TRADUCTION NON DISPONIBLE	1
64	7191011	TRADUCTION NON DISPONIBLE	1

www.pieces-de-poele.com