6017775-004_[2012]

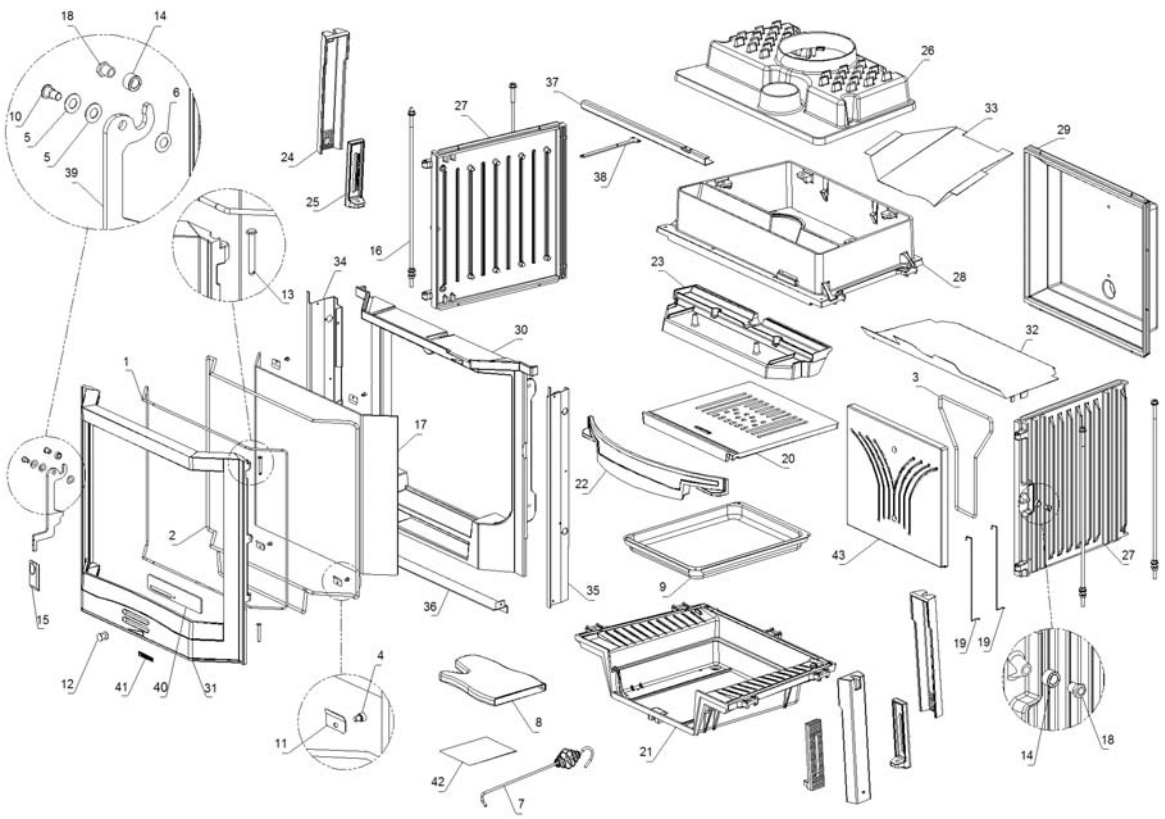

www.pieces-de-poele.com

	Code	Description	Quantité dessin
1	0005005	TRADUCTION NON DISPONIBLE	1
2	0005007	TRADUCTION NON DISPONIBLE	1
3	0005007	TRADUCTION NON DISPONIBLE	1
4	0060215	TRADUCTION NON DISPONIBLE	4
5	0060802	TRADUCTION NON DISPONIBLE	2
6	0060803	TRADUCTION NON DISPONIBLE	1
7	1024019	TRADUCTION NON DISPONIBLE	1
8	1121298	TRADUCTION NON DISPONIBLE	1
9	1129000	TRADUCTION NON DISPONIBLE	1
10	1131008	TRADUCTION NON DISPONIBLE	1
11	1152039	TRADUCTION NON DISPONIBLE	4
12	6021608	TRADUCTION NON DISPONIBLE	1
13	6021612	TRADUCTION NON DISPONIBLE	2
14	6021710	TRADUCTION NON DISPONIBLE	2
15	6021715	TRADUCTION NON DISPONIBLE	1
16	6021770	TRADUCTION NON DISPONIBLE	4
17	6021790	TRADUCTION NON DISPONIBLE	1
18	6021792	TRADUCTION NON DISPONIBLE	2
19	6027700	TRADUCTION NON DISPONIBLE	2
20	6031705	TRADUCTION NON DISPONIBLE	1
21	6031710	TRADUCTION NON DISPONIBLE	1
22	6031723	TRADUCTION NON DISPONIBLE	1
23	6031752	TRADUCTION NON DISPONIBLE	1
24	6036714	TRADUCTION NON DISPONIBLE	3
25	6036715	TRADUCTION NON DISPONIBLE	3
26	6037710	TRADUCTION NON DISPONIBLE	1
27	6037711	TRADUCTION NON DISPONIBLE	2
28	6037712	TRADUCTION NON DISPONIBLE	1
29	6037713	TRADUCTION NON DISPONIBLE	1
30	6037772	TRADUCTION NON DISPONIBLE	1
31	6037776	TRADUCTION NON DISPONIBLE	1
32	6051714	TRADUCTION NON DISPONIBLE	1
33	6051715	TRADUCTION NON DISPONIBLE	1
34	6051737	TRADUCTION NON DISPONIBLE	1
35	6051738	TRADUCTION NON DISPONIBLE	1
36	6051739	TRADUCTION NON DISPONIBLE	1
37	6051744	TRADUCTION NON DISPONIBLE	1
38	6051745	TRADUCTION NON DISPONIBLE	1
39	6051754	TRADUCTION NON DISPONIBLE	1
40	6051757	TRADUCTION NON DISPONIBLE	1
41	6090700	TRADUCTION NON DISPONIBLE	1
42	6091750	TRADUCTION NON DISPONIBLE	1
43	7133001	TRADUCTION NON DISPONIBLE	1