6016743-002_[2010]

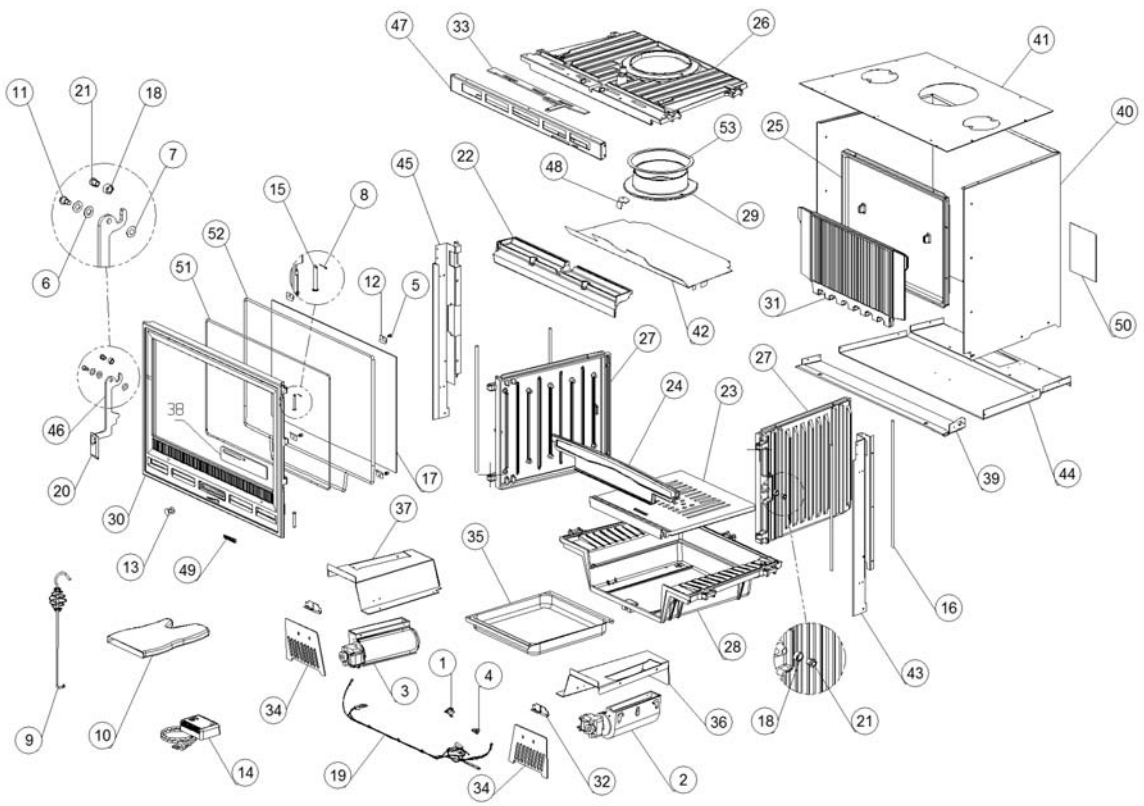

www.pieces-de-poele.com

	Code	Description	Quantité dessin
1	0020013	TRADUCTION NON DISPONIBLE	1
2	0020028	TRADUCTION NON DISPONIBLE	1
3	0020029	TRADUCTION NON DISPONIBLE	1
4	0020715	TRADUCTION NON DISPONIBLE	1
5	0060215	TRADUCTION NON DISPONIBLE	4
6	0060802	TRADUCTION NON DISPONIBLE	2
7	0060803	TRADUCTION NON DISPONIBLE	1
8	0063104	TRADUCTION NON DISPONIBLE	1
9	1024019	TRADUCTION NON DISPONIBLE	1
10	1121298	TRADUCTION NON DISPONIBLE	1
11	1131008	TRADUCTION NON DISPONIBLE	1
12	1152039	TRADUCTION NON DISPONIBLE	4
13	6021608	TRADUCTION NON DISPONIBLE	1
14	6021609	TRADUCTION NON DISPONIBLE	1
15	6021612	TRADUCTION NON DISPONIBLE	2
16	6021700	TRADUCTION NON DISPONIBLE	4
17	6021705	TRADUCTION NON DISPONIBLE	1
18	6021710	TRADUCTION NON DISPONIBLE	3
19	6021711	TRADUCTION NON DISPONIBLE	1
20	6021715	TRADUCTION NON DISPONIBLE	1
21	6021792	TRADUCTION NON DISPONIBLE	3
22	6031701	TRADUCTION NON DISPONIBLE	1
23	6031705	TRADUCTION NON DISPONIBLE	1
24	6031706	TRADUCTION NON DISPONIBLE	1
25	6031707	TRADUCTION NON DISPONIBLE	1
26	6031708	TRADUCTION NON DISPONIBLE	1
27	6031709	TRADUCTION NON DISPONIBLE	2
28	6031710	TRADUCTION NON DISPONIBLE	1
29	6031711	TRADUCTION NON DISPONIBLE	1
30	6036780	TRADUCTION NON DISPONIBLE	1
31	6036731	TRADUCTION NON DISPONIBLE	1
32	6051619	TRADUCTION NON DISPONIBLE	2
33	6051751	TRADUCTION NON DISPONIBLE	1
34	6051752	TRADUCTION NON DISPONIBLE	2
35	6051753	TRADUCTION NON DISPONIBLE	1
36	6051704	TRADUCTION NON DISPONIBLE	1
37	6051705	TRADUCTION NON DISPONIBLE	1
38	6051757	TRADUCTION NON DISPONIBLE	1
39	6051760	TRADUCTION NON DISPONIBLE	1
40	6051711	TRADUCTION NON DISPONIBLE	1
41	6051712	TRADUCTION NON DISPONIBLE	1
42	6051714	TRADUCTION NON DISPONIBLE	1
43	6051791	TRADUCTION NON DISPONIBLE	1
44	6051734	TRADUCTION NON DISPONIBLE	1
45	6051799	TRADUCTION NON DISPONIBLE	1
46	6051754	TRADUCTION NON DISPONIBLE	1
47	6056770	TRADUCTION NON DISPONIBLE	1
48	6056721	TRADUCTION NON DISPONIBLE	1
49	6090700	TRADUCTION NON DISPONIBLE	1
50	6090701	TRADUCTION NON DISPONIBLE	1
51	0005005	TRADUCTION NON DISPONIBLE	2
52	0005007	TRADUCTION NON DISPONIBLE	4
53	0005003	TRADUCTION NON DISPONIBLE	5