Calandre spéciale thermo-impression sur maillots de sport

Les modèles 7460 et 7472 SPORT ont été spécialement conçus pour l'impression numérique sur des pièces de tissus coupées et/ou montées. Cette application est particulièrement indiquée pour l'impression sur maillots de sports et autres vêtements techniques.
Un nouveau système de chauffe à huile assure une distribution de température régulière sur toute la longueur du cylindre, avec une consommation d'énergie réduite. Le système de chauffe à huile consomme 50% d'énergie de moins qu'un système électrique classique.
Le diamètre de rouleau chauffant de 35 cm est adapté aux besoins de l'impression numérique.

Les modèles 7460 et 7472 SPORT disposent de 3 options de fonctionnement différents :

- Les feuilles de papier transfert sont placées sur le plateau côté imprimé vers le haut, et les pièces de tissus (face, dos, manches, etc... sont positionnées sur le dessin. Le tout ressort sur le devant de la machine.
- Le papier transfert peut également être utilisé en rouleaux avec la possibilité d'imprimer des pièces de tissus coupées ou des vêtements montés.
- La machine peut être utilisée comme une calandre traditionnelle, avec le papier transfert et le tissu en rouleaux pour une impression en continu.

Ces calandres sont adaptées à tous les besoins d'impression en sublimation digitale, offset ou hélio.

- **Cylindre Ø 35 cm**
- **Vitesse 120 cm/mn**
- **Laize 160 ou 180 cm**

030C | 7460 - 7472 SPORT

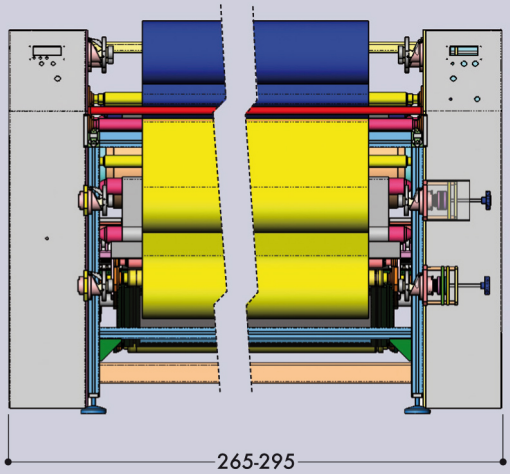

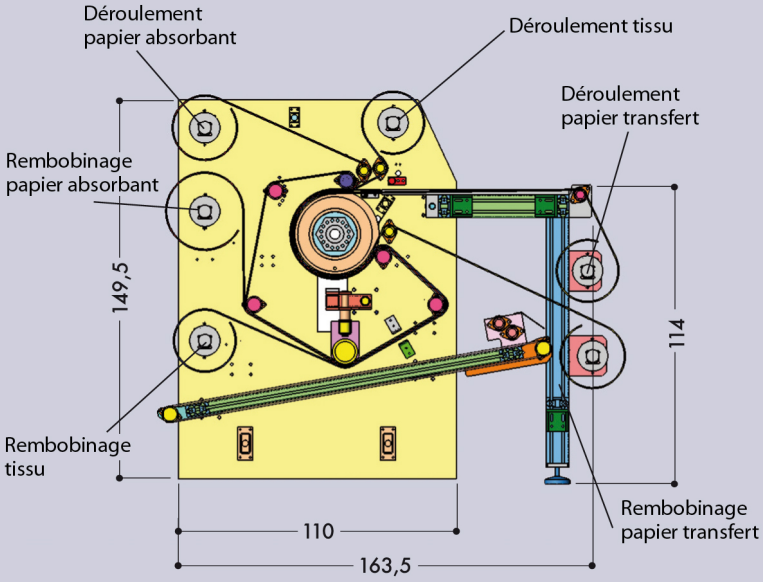

Dati tecnici:
- Cilindro ø 35 cm / 13,8" riscaldato ad olio
- Produzione 1,2 mt/min – 1,31 yd/min
- Sistemi guida nr. 3 svolgitori/ nr. 3 avvolgitori
- Controllo elettronico guida feltro
- Con 2 termostati elettronici uno per il controllo olio ed uno per l'esterno del cilindro
- Controllo digitale della velocità variabile
- Spegnimento automatico al raggiungimento di 110°

Technical data:
- Diameter cylinder 35 cm / 13,8" heating oil.
- Production 1,2 mt/min – 1,31 yd/min
- Drive system no. 3 unwinds/no. 3 rewinds
- Electronic control felt drive
- Oil heated cylinder with 2 electronic thermostats, one for checking the oil and one for the exterior of the cylinder
- Digital control of the adjustable speed
- Machine turns off automatically when it reaches 110°

Technische Daten:
- Zylinderdurchmesser 35 cm / 13,8"
- Produktionsgeschwindigkeit 1,2 mt/min – 1,31 yd/min
- Führungssystem 3 Abroll– und 3 Aufrollsysteme
- Elektronische Bandfuehrung
- Ölbeheizter Zylinder mit 2 Thermostaten, eines zur Öltemperaturkontrolle und eines fuer die Zylinderoberflaeche
- Variabele Digitalkontrolle der Geschwindigkeit
- Automatische Abschaltung der Maschine bei Erreichen von 110 °C.

Données techniques :
- Cylindre Ø 35 cm chauffé à l'huile
- Vitesse de production 120 cm/minute
- Système de guidage 3 dérouleurs / 3 enrouleurs
- Contrôle électronique de guidage de courroie
- Cylindre chauffé à l'huile doté de 2 thermostats électroniques (température de l'huile et température extérieure du cylindre)
- Contrôle digital de la vitesse
- Extinction automatique lorsque la machine atteint 110°C.

Modèle	Puissance maxi	Conso. moyenne	Largeur courroie	Largeur utile	Poids net	Dimensions
030C | 7460 SPORT	15,5 KW - 67A	6,9 KW/H - 30A	170 cm	160 cm	1.450 kg	265 x 175 x 154 cm
030C | 7372 SPORT	18 KW - 73A	8,1 KW/H - 35A	190 cm	180 cm	1.900 kg	295 x 175 x 154 cm

123 Applications
Solutions globales pour le marquage et la personnalisation

Distribué par :

123 Applications
9 rue de Paradis, 75010 Paris
tél : 01 47 70 17 65
E-mail : info@123applications.fr
www.123applications.com