# 911-500

Lv7 2017-r1

| | | |
|---|---|---|
| E | **Instrucción de montaje**<br>¡Leer primero! | Portaequipajes |
| GB | **Assembly instructions**<br>Read first! | Roof racks |
| F | **Instruction de montage**<br>Lire en premier! | Galeries |
| D | **Montageanleitung**<br>Zuerst lesen! | Dachgepäckträger |
| PT | **Instruções de montagem**<br>Ler primeiro! | Porta bagagens |
| PL | **Instrukcja montażu**<br>Najpierw przeczytaj! | Bagażnik dachowy |
| CZ | **Montážní návod**<br>Čtěte pozorně! | Strešní nosiče |
| HU | **Szerelési Utasítás**<br>Először olvasd el! | Csomagtartó |
| RO | **Instructiuni de montaj**<br>Intai cititi! | Krovni nosač |
| HR | **Detaljne upute**<br>Prvo procitati! | Portbagaj |
| GR | **Διαβάστε προσεκτικά τις**<br>Οδηγίες Συναρμολόγησης! | Μπάρες Οροφής |
| TR | **Öncelikle montaj:**<br>Talimatlarını okuyunuz! | Taşıyıcı sistem |
| RU | **Инструкции по монтажу**<br>Сначала прочитайте! | Багажники на крышу |
| I | **Istruzioni di montaggio**<br>Leggere per primo! | Portabagagli |
| NL | **Montagehandleiding**<br>Eerst lezen! | Imperiaal |
| SLO | **Navodila za sestavljanje**<br>Preberite! | Strešne košare |

Modelo-model:

## Evo Rack Alu A30-158

Lote-Lot-Lot-Lot:

**01-17**

Peso-Weight-Poids-Gewicht:

**28,49 kg**

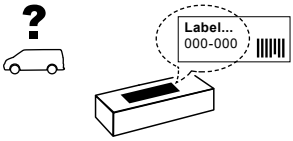


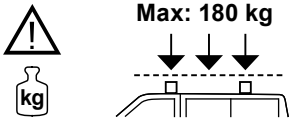


Cruzber SA
ES-A14018311
P.I. Las Salinas II
14960 - Rute - Spain
www.cruzber.com

**1.**

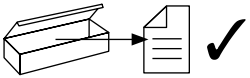

| | | | |
|---|---|---|---|
| E | Contenido embalaje: ¡Verificar! | x 1 | x 1 |
| GB | Package content: Check! | | |
| F | Contenu d'emballage: Vérifier! | | |
| D | Packungsinhalt: Überprüfen! | x 1 (861-122) | x 1 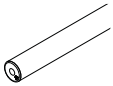 (821-146) 160 cm |
| PT | Contéudo embalagem: Verificar! | | |
| PL | Zawartość opakowania: sprawdź! | | |
| CZ | Obsah balení: Zkontrolujte! | | |
| HU | Csomag tartalma: Ellenőrizd! | x 8 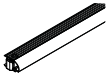 (827-466) 160 cm | x 1 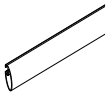 (716-344) 160 cm |
| RO | Pachetul contine: Verificati! | | |
| HR | Sadrzaj paketa: Provjeri! | | |
| GR | Ελέγξτε το περιεχόμενο: του πακέτου! | x 8 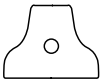 (813-062) | x 5 1x (805-185) 1x (805-186) 1x (855-530) 2x (855-227) |
| TR | Paket içeriğini: Control ediniz! | | |
| RU | Содержание упаковки: Проверьте! | | |
| I | Contenuto della confezione: Controllare! | | |
| NL | Pakket inhoud: Controleer! | | |
| SLO | Vsebina paketa: Preverite! | | |

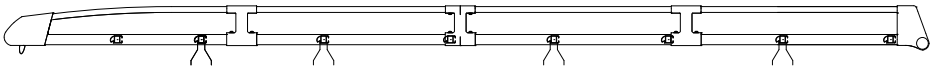

**2.**

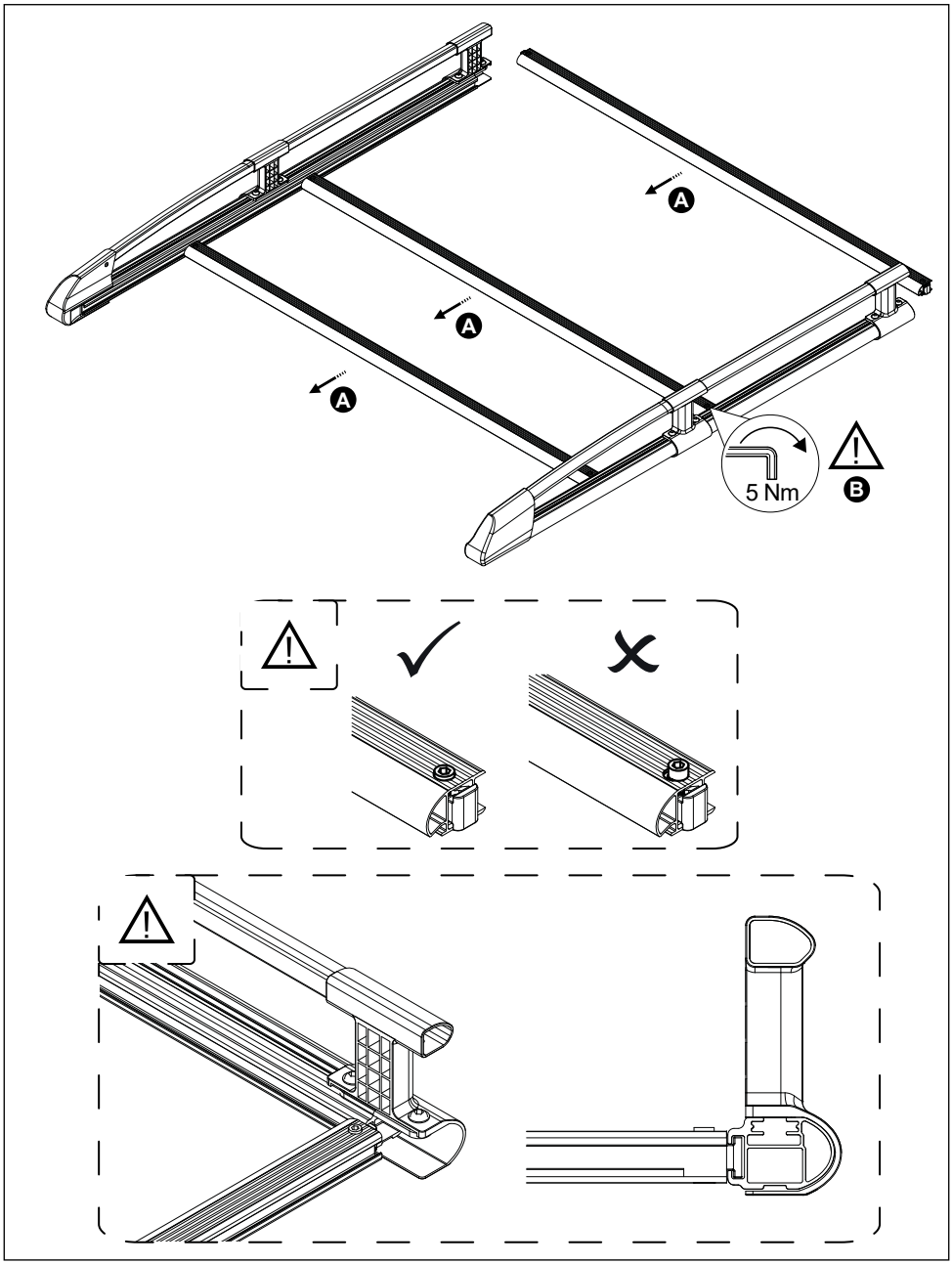

**3.**

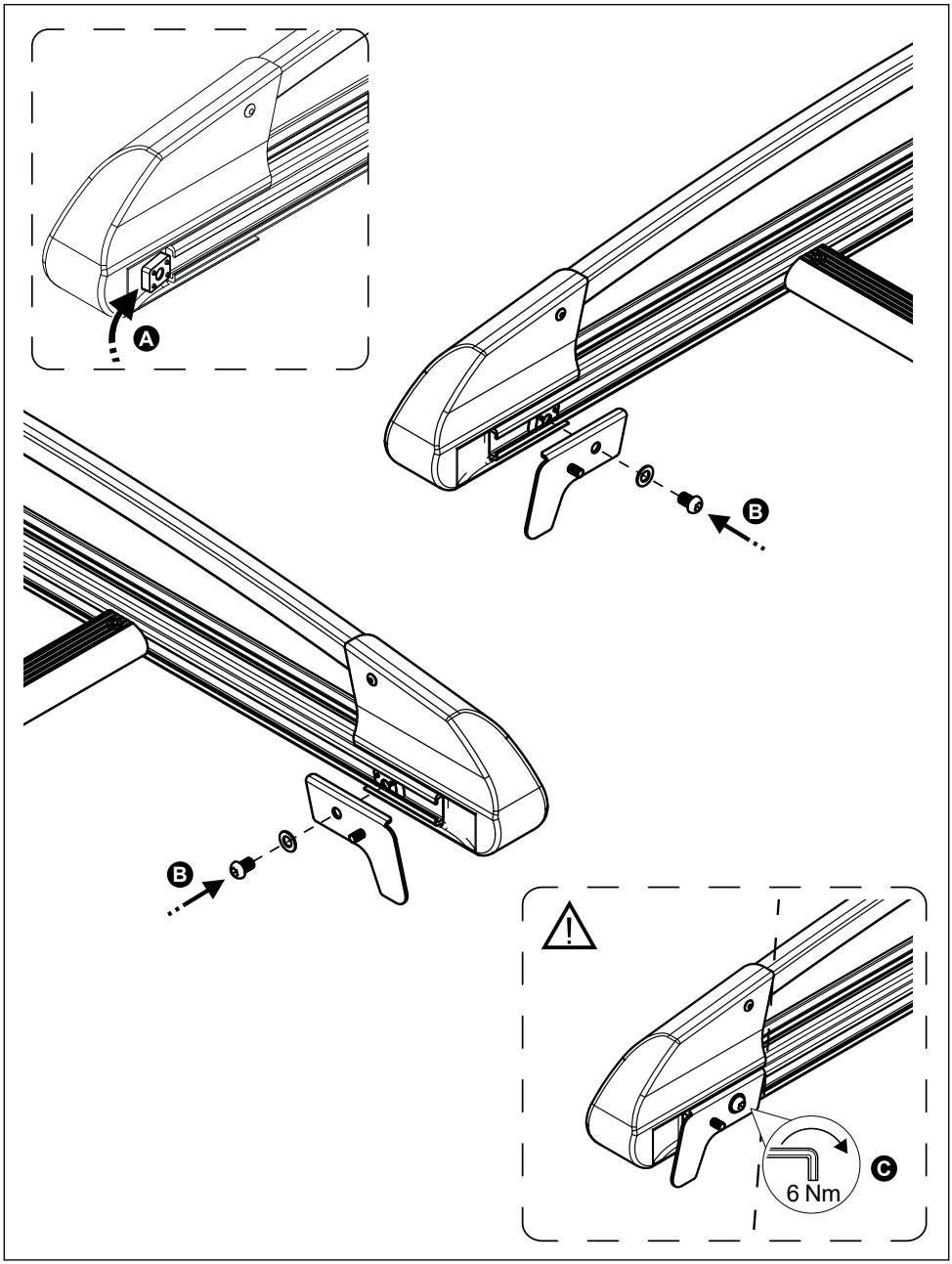

**4.**

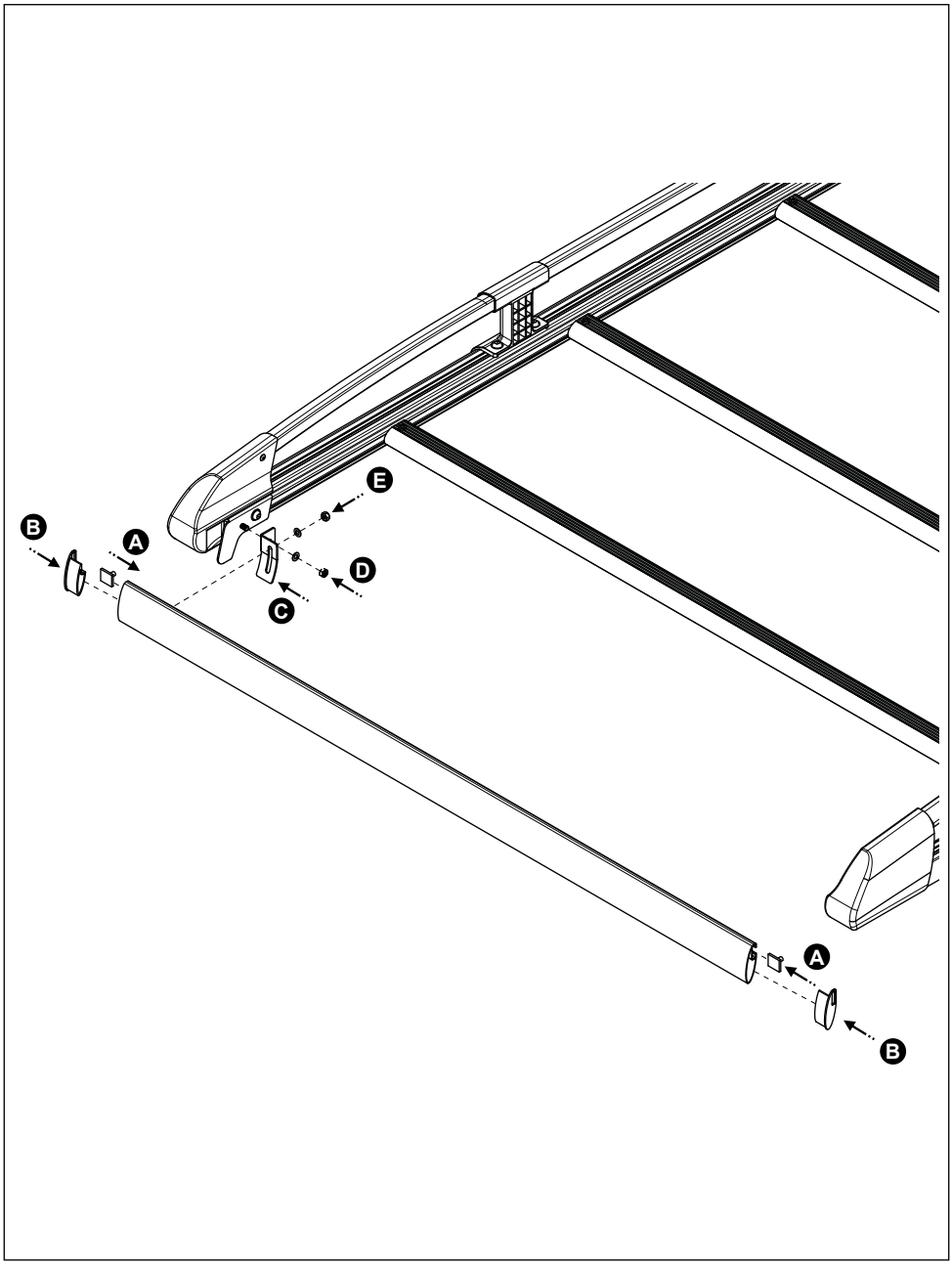

**5.**

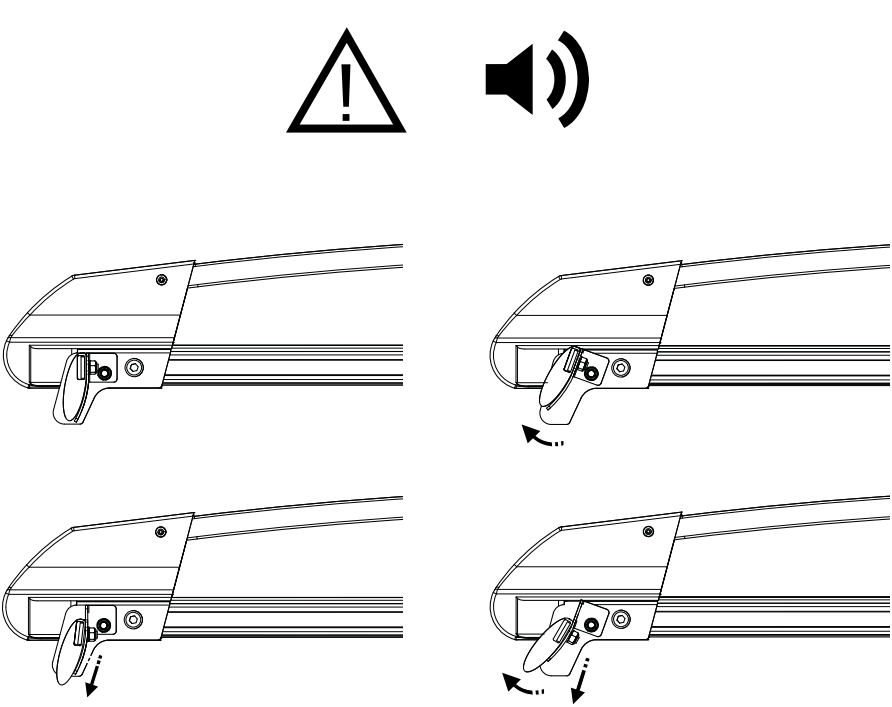

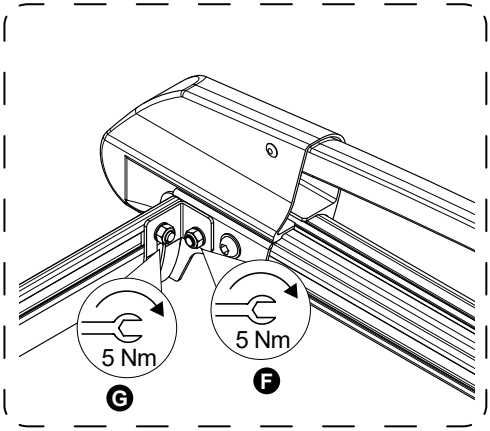

**6.**

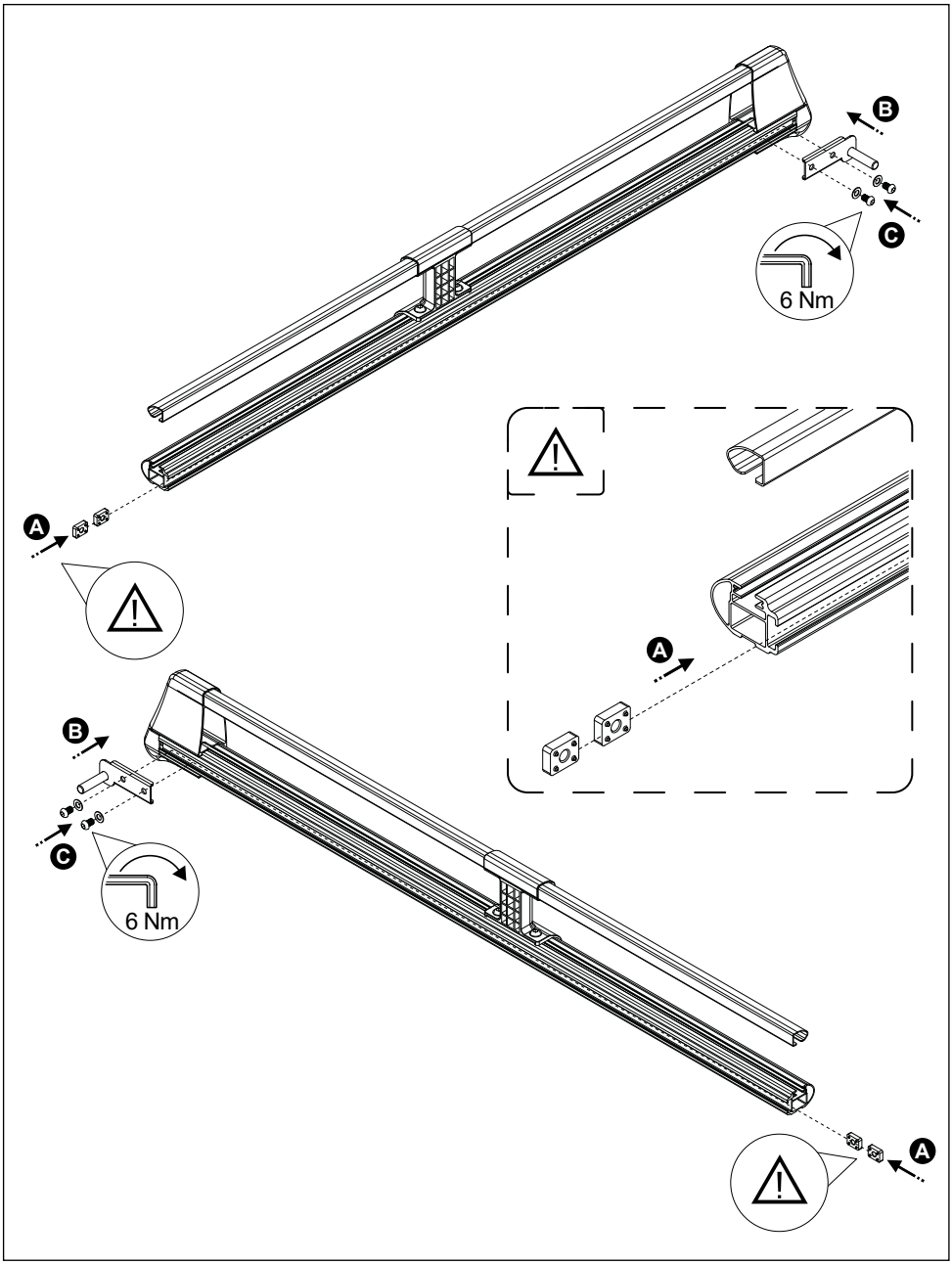

**7.**

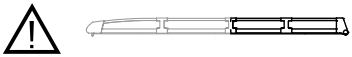

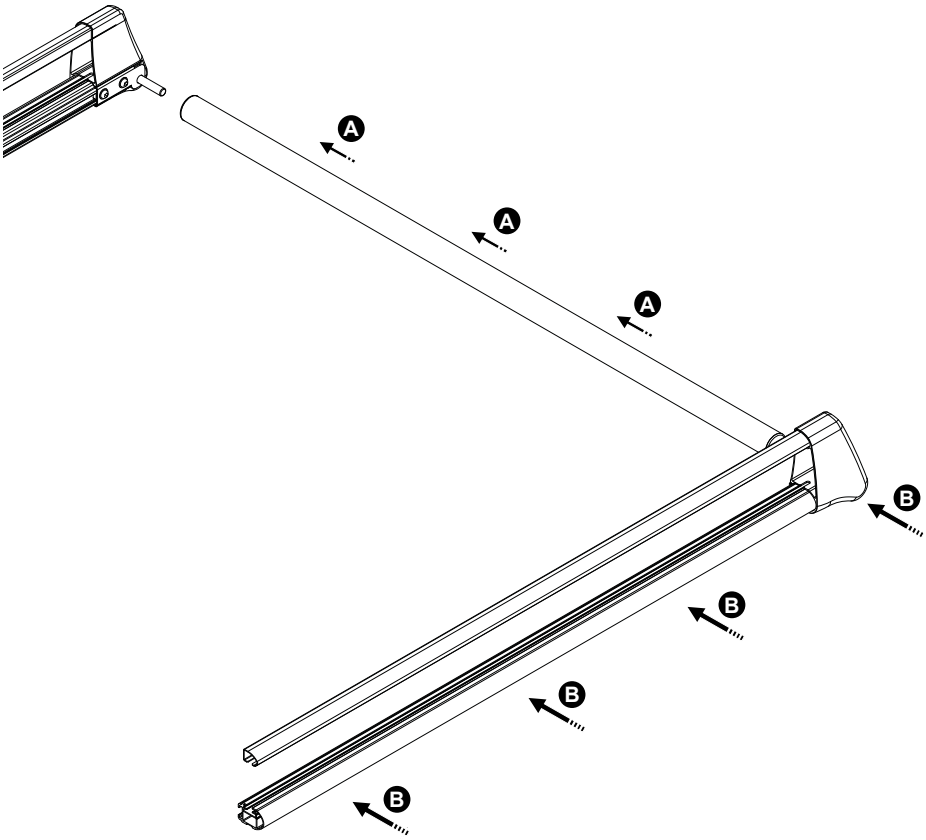

**8.**

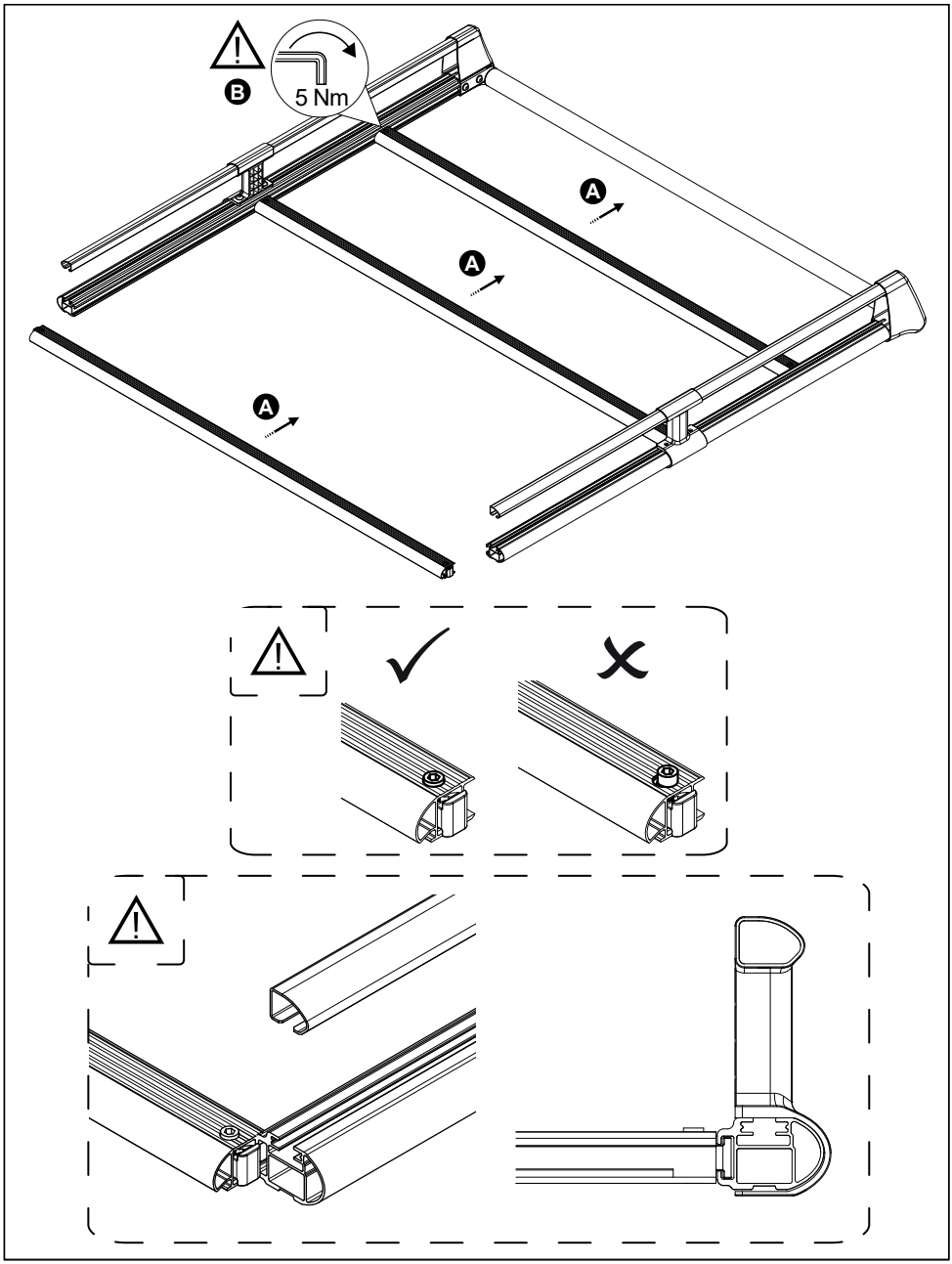

**9.**

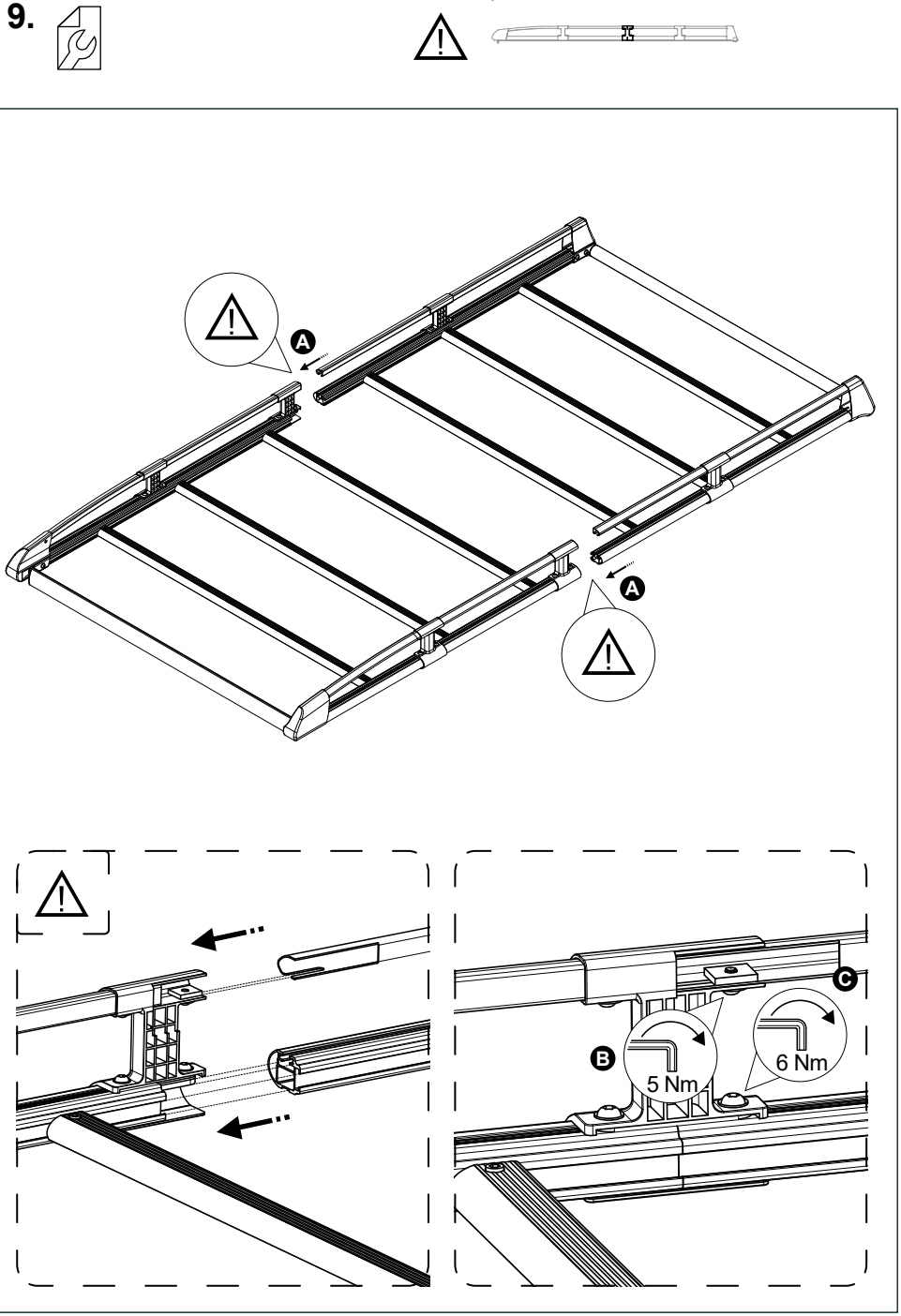

**10.**

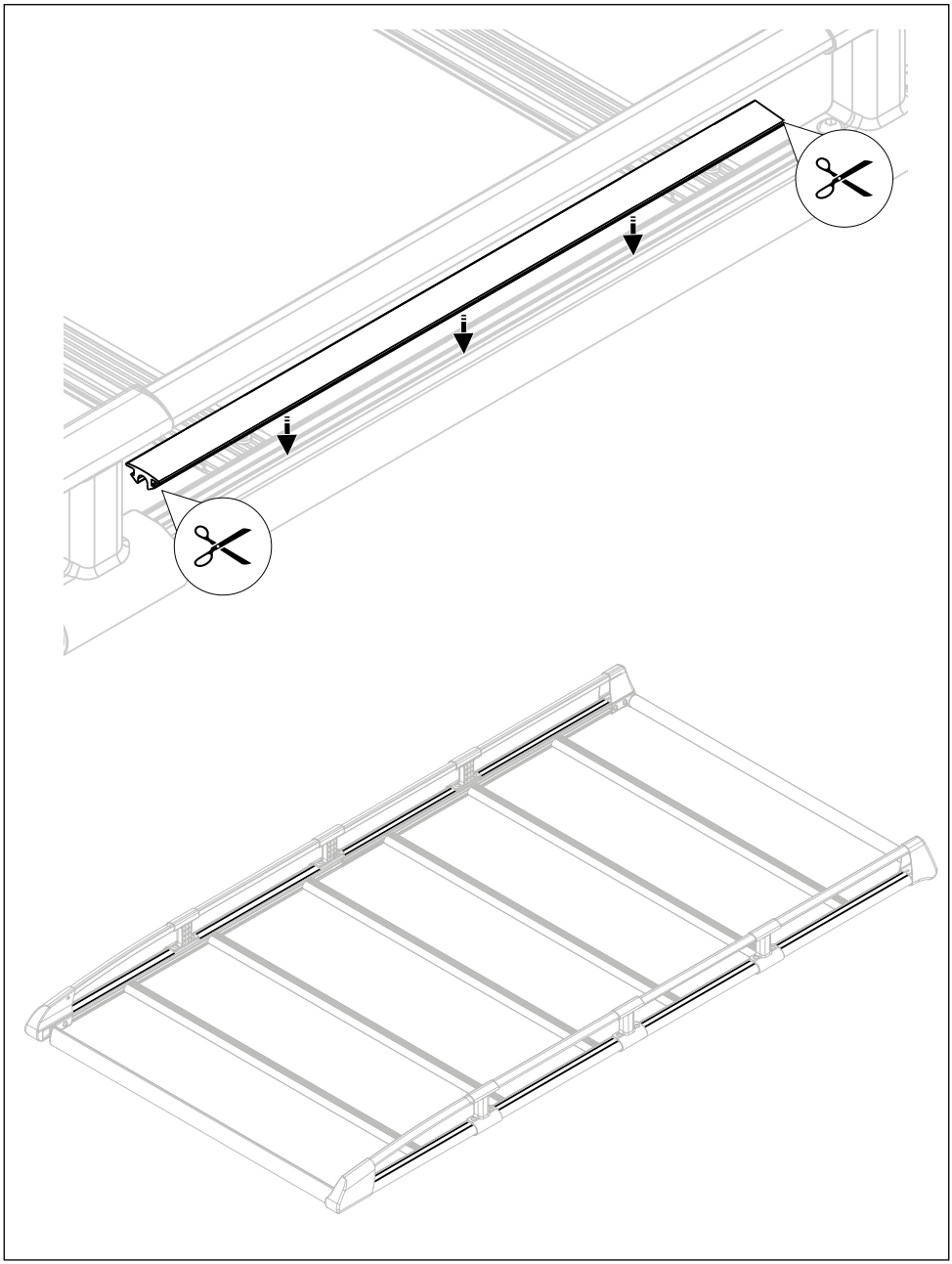

**11.**

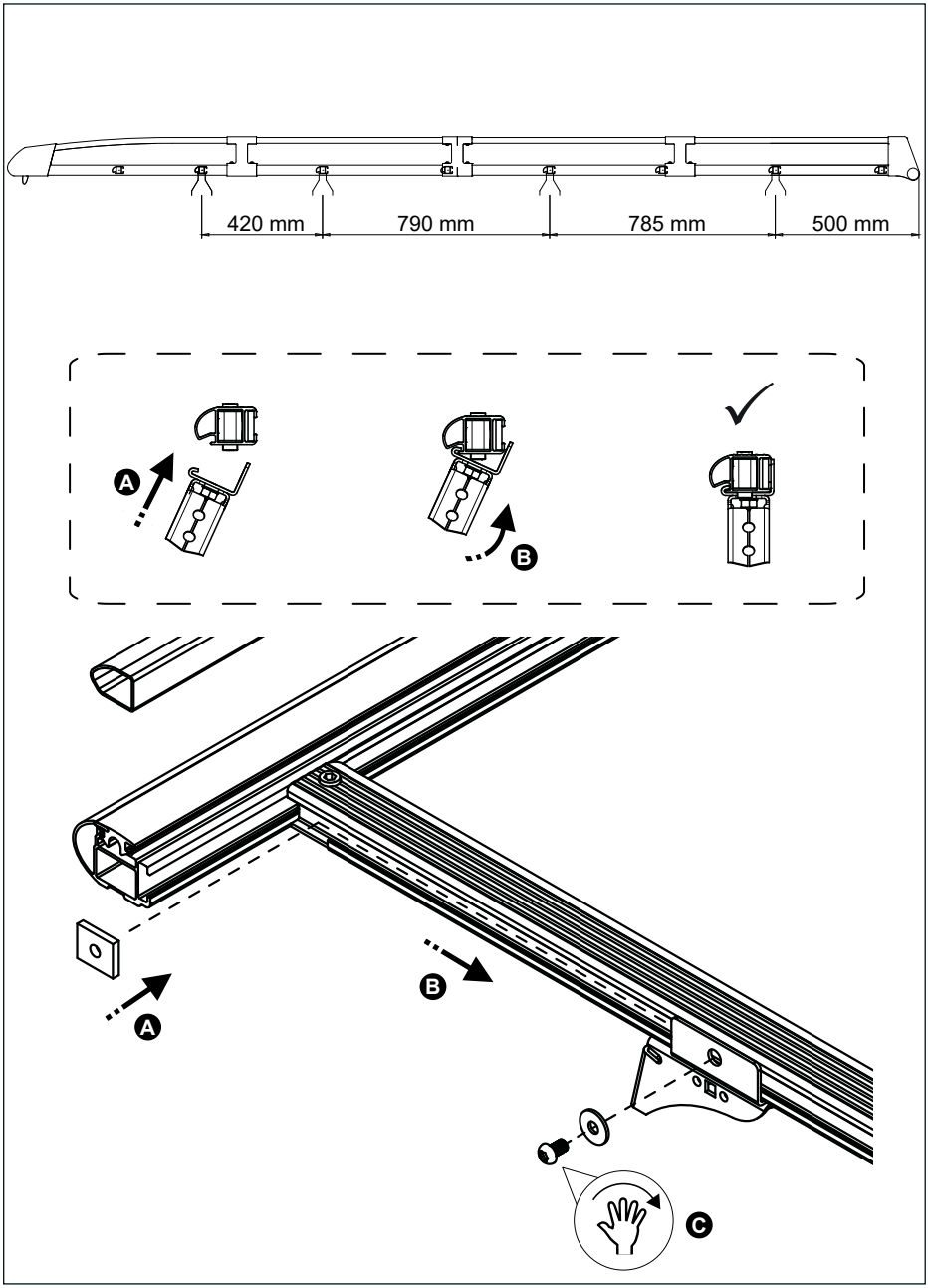

**12.**

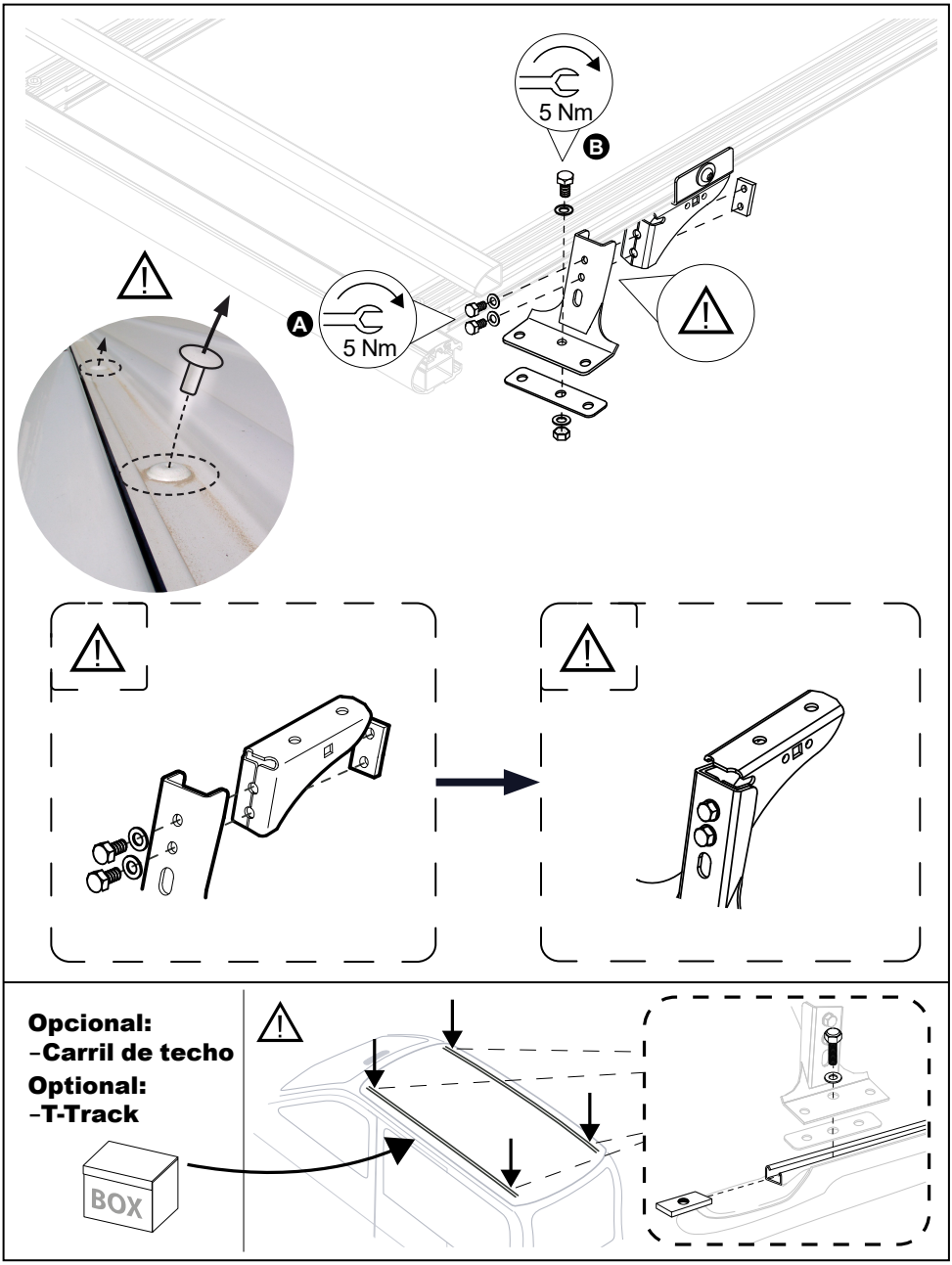
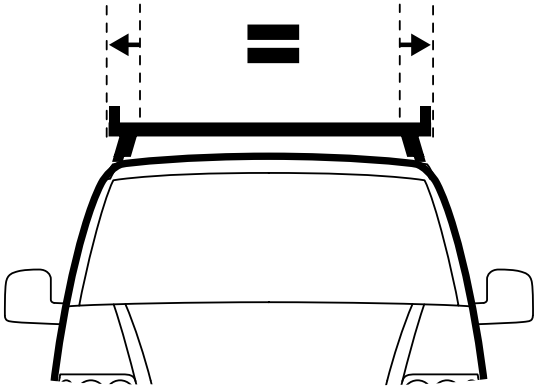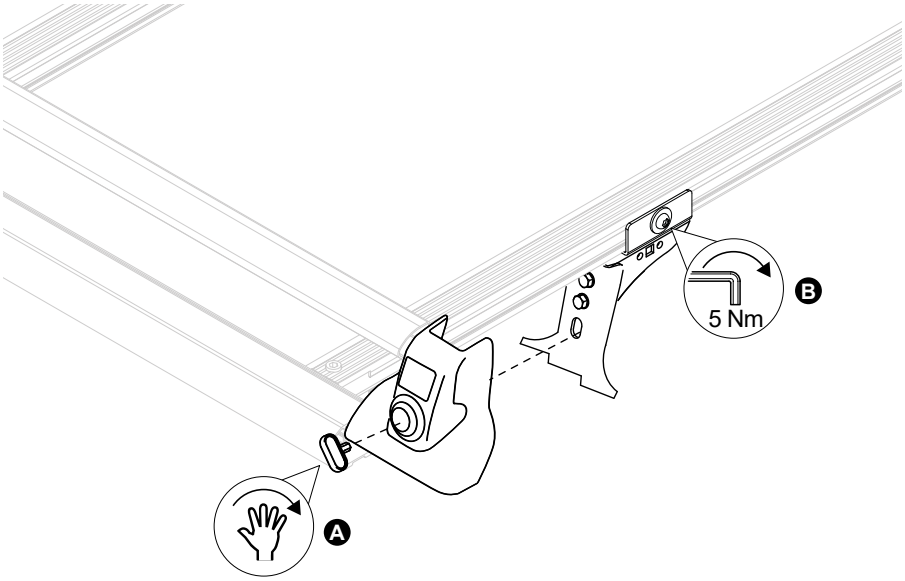
**13.**